Lista de Materiais

Elétrica

Item	Quantidade
Acessórios p/ eletrodutos	
Arruela zamak	
1.1/2"	4 pç
3/4"	1 pç
Bucha zamak	
1.1/2"	4 pç
3/4"	1 pç
Caixa PVC	
4x2"	118 pç
Caixa PVC octogonal	
3x3"	81 pç
Curva 180° PVC rosca	
1.1/2"	2 pç
Curva 90° PVC longa rosca	
1.1/2"	2 pç
Luva PVC encaixe	
1"	1 pç
3/4"	58 pç
Luva PVC rosca	
1.1/2"	7 pç
1.1/4"	12 pç
2.1/2"	5 pç
Placa redonda cega	
8 mm	23 pç
Acessórios uso geral	
Arruela lisa galvan.	
1/4"	120 pç
Bucha de nylon	
S6	543 pç
Fita isolante autofusão	
20m	1 pç
Parafuso fenda galvan. cab. panela 4,2x32mm autoatarrachante	543 pç
Parafuso galvan. cabeça lentilha	
1/4"x5/8" máquina rosca total	64 pç
Pino c/ rosca	
1/4"x30mm	28 pç
Porca sextavada galvan.	
1/4"	56 pç
Prolongador sextavado	
1/4" x50mm	28 pç
Vergalhão galvan. rosca total	
1/4"x(comp. p/ proj.)	28 pç
Cabo Unipolar (cobre)	
Isol.PVC - 450/750V (ref. Pirelli Pirastic Ecoplus BWF Flexível)	
1.5 mm²	14.90 m
10 mm²	492.60 m
16 mm²	21.60 m
2.5 mm²	1772.10 m
4 mm²	1913.90 m
6 mm²	131.30 m
Caixa de passagem - embutir	
Aço pintada (ref Brum)	
400x400x150 mm	2 pç
Dispositivo Elétrico - embutido	
Placa 2x4"	
Placa p/ 1 função	14 pç
Placa p/ 1 função retangular	34 pç
Placa p/ 2 funções retangulares	11 pç
Placa p/ 2 funções retangulares separadas	50 pç
Placa p/ 3 funções retangulares	9 pç
S/ placa	
Interruptor 1 tecla simples	17 pç
Interruptor 2 teclas paralelas	2 pç
Interruptor 2 teclas simples	9 pç
Interruptor 3 teclas paralelas	4 pç
Interruptor 3 teclas simples	5 pç
Tomada hexagonal (NBR 14136) 2P+T 20A	14 pç
Tomada universal retangular (2) 2P+T 10A	46 pç
Tomada universal retangular (2) 2P+T 15A	7 pç
Tomada universal retangular 2P+T 10A	12 pç
Tomada universal retangular 2P+T 15A	2 pç
Dispositivo de Comando	
Interruptor fotoelétrico 1 função	
1200W resistivo + célula fotelétrica	9 pç
Dispositivo de Proteção	
Disjuntor Unipolar Termomagnético - norma DIN	
10 A	61 pç
16 A	13 pç
50 A	2 pç
Disjuntor bipolar termomagnético (220 V/127 V) - DIN	
0.5 A - 25 kA	4 pç
Dispositivo de proteção contra surto	
175 V - 40 KA	7 pç
Interruptor bipolar DR (fase/fase - In 30mA) - DIN	
25 A	3 pç
Eletrocalha furada tipo U pré-galv. quen	
Eletrocalha perfurada tipo U	
100x100mm chapa 18	49.00 m
Suporte vertical	
120x146mm	28 pç
Tala plana perfurada	
100mm	16 pç
Tampa pressão	
100mm chapa 24	49.00 m
Eletroduto PVC encaixe	
Braçadeira galvan. tipo cunha	
1"	5 pç
3/4"	389 pç
Eletroduto, vara 3,0m	
1"	5.60 m
3/4"	483.80 m
Eletroduto PVC rosca	
Braçadeira galvan. tipo cunha	
1"	24 pç
1.1/2"	8 pç
1.1/4"	95 pç
2.1/2"	22 pç
Eletroduto, vara 3,0m	
1"	34.40 m
1.1/2"	12.22 m
1.1/4"	112.60 m
2.1/2"	25.10 m
3/4"	3.00 m
Iluminação de emergência	
Bloco autônomo - aclaramento	
Autonomia 3h - 150lm	5 pç
Luminária e acessórios	
Luminária sobrepor p/ fluoresc. tubular	
2x40 W	47 pç
Reator eletromagnético p/ fluorescente compacta	
1x18 W	5 pç
1x26 W	3 pç
Reator eletromagnético p/ fluorescente tubular	
2X40 W	44 pç
Reator eletrônico p/ fluorescente compacta	
1X32 W	3 pç
Reator eletrônico p/ fluorescente tubular	
2x40W	3 pç
Soquete	
base E 27	23 pç
base G 13	188 pç
base GX 24	11 pç
Spot	
1 compacta	11 pç
1 incadescente	23 pç
Lâmpada Incandescente	
Refletora	
100 W - prateada	23 pç
Lâmpada fluorescente	
Compacta reator não integrado - tripla	
18 W	5 pç
26 W	3 pç
32W	3 pç
Tubular IRC 85 - diam. 33mm	
40 W	88 pç
Tubular comum - diam. 33mm	
40 W	6 pç
Material p/ entrada serviço	
Arruela quadrada aço galvanizado	
Furo D=18mm	8 pç
Caixa inspeção de aterramento	
200x200x400mm	1 pç
Cinta de alumínio para poste	
L=18mm, C=1,0m	2 pç
Cinta de aço inox p/ poste	
2 partes c/ parafuso e porca	3 pç
Haste de aterramento aço/cobre	
D=15mm, comprimento 2,4m	1 pç
Isolador roldana 600V	
Porcelana vidrada	4 pç
Olhal para parafuso	
M16	1 pç
Parafuso aço galvanizado cabeça quadr.	
Rosca M16x2, comprim. 180mm	4 pç
Poste concreto armado	
Comprimento 5,0m	1 pç
Sapatilha	
Leve	1 pç
Quadro de medição - COSERN	
Unidade consumidora individual - embutir	
Caixa de medição dupla face em chapa metálica - trifásica	1 pç
Quadro distrib. chapa pintada - embutir	
Barr. trif., disj. geral - DIN (Ref. Moratori)	
Cap. 32 disj. unip. - In barr. 225A	1 pç
Cap. 40 disj. unip. - In barr. 225A	2 pç

Quadro de Cargas (QD1)

Circuito	Descrição	Esquema	Método de inst.	V (V)	Ilum. 6	Ilum. 18	Ilum. 26	Ilum. 32	Ilum. 40	Ilum. 100	Tom. 100	Tom. 2600	Tom. 2800	Pot. total. (VA)	Pot. total. (W)	Fases	Pot. - R (W)	Pot. - S (W)	Pot. - T (W)	FCT	FCA	In' (A)	Seção (mm2)	Ic (A)	Disj (A)	dV parc (%)	dV total (%)	Status
QD2	Quadro Secundário	F+N	B1	220 V										33351	29556	R	29556			1.00	1.00	60.6	10	57.0	0.5			{INDEF
1	Recepção - Ilumin.	F+N	B1	220 V	1		2	1	10					562	490	R	490			1.00	0.45	5.7	2.5	24.0	10.0			{INDEF
	a							1						35	32	R	32				0.45	5.6	2.5	24.0				{INDEF
	b								2					91	80	R	80				0.45	3.7	2.5	24.0				{INDEF
	c								2					91	80	R	80				0.45	1.8	2.5	24.0				{INDEF
	d								2					91	80	R	80				0.45	0.9	2.5	24.0				{INDEF
	e								2					91	80	R	80				0.45	2.8	2.5	24.0				{INDEF
	f								2					91	80	R	80				0.45	4.6	2.5	24.0				{INDEF
	g						1							33	26	R	26				0.45	4.9	2.5	24.0				{INDEF
	h						1							33	26	R	26				0.45	5.3	2.5	24.0				{INDEF
2	Recepção - Aliment.	F+N+T	B1	220 V							8			1000	800	R	800			1.00	0.45	6.3	2.5	24.0	10.0			{INDEF
3	Consult. Odont. 1 - Ilumin.	F+N	B1	220 V					6					273	240	R	240			1.00	0.57	2.2	2.5	24.0	10.0			{INDEF
	i								2					91	80	R	80				0.57	0.7	2.5	24.0				{INDEF
	j								2					91	80	R	80				0.57	1.4	2.5	24.0				{INDEF
	k								2					91	80	R	80				0.57	2.2	2.5	24.0				{INDEF
4	Consult. Odont. 1 - Aliment.	F+N+T	B1	220 V							4			500	400	R	400			1.00	0.57	4.0	2.5	24.0	10.0			{INDEF
5	Consult. Odont. 1 - Ar Cond.	F+N+T	B1	220 V									1	3111	2800	R	2800			1.00	0.57	24.8	4	32.0	16.0			{INDEF
6	Consult. Odont. 2 - Ilumin.	F+N	B1	220 V					6					273	240	R	240			1.00	0.57	2.2	2.5	24.0	10.0			{INDEF
	l								2					91	80	R	80				0.57	0.7	2.5	24.0				{INDEF
	m								2					91	80	R	80				0.57	1.4	2.5	24.0				{INDEF
	n								2					91	80	R	80				0.57	2.2	2.5	24.0				{INDEF
7	Consult. Odont. 2 - Aliment.	F+N+T	B1	220 V							4			500	400	R	400			1.00	0.57	4.0	2.5	24.0	10.0			{INDEF
8	Consult. Odont. 2 - Ar Cond.	F+N+T	B1	220 V									1	3111	2800	R	2800			1.00	0.57	24.8	4	32.0	16.0			{INDEF
9	Sala Vacinação - Ilumin.	F+N	B1	220 V					4					182	160	R	160			1.00	0.45	1.8	2.5	24.0	10.0			{INDEF
	o								2					91	80	R	80				0.45	1.8	2.5	24.0				{INDEF
	p								2					91	80	R	80				0.45	0.9	2.5	24.0				{INDEF
10	Sala Vacinação - Aliment.	F+N+T	B1	220 V							2			250	200	R	200			1.00	0.45	2.5	2.5	24.0	10.0			{INDEF
11	Sala Vacinação - Ar Cond.	F+N+T	B1	220 V								1		2889	2600	R	2600			1.00	0.45	29.2	6	41.0	16.0			{INDEF
12	Consultório 1 - Ilumin.	F+N	B1	220 V		1			4					205	178	R	178			1.00	0.45	2.1	2.5	24.0	10.0			{INDEF
	bo					1								23	18	R	18				0.45	2.1	2.5	24.0				{INDEF
	q								2					91	80	R	80				0.45	1.8	2.5	24.0				{INDEF
	r								2					91	80	R	80				0.45	0.9	2.5	24.0				{INDEF
13	Consultório 1 - Aliment.	F+N+T	B1	220 V							2			250	200	R	200			1.00	0.45	2.5	2.5	24.0	10.0			{INDEF
14	Consultório 1 - Ar Cond.	F+N+T	B1	220 V								1		2889	2600	R	2600			1.00	0.45	29.2	6	41.0	16.0			{INDEF
15	Consultório 2 - Ilumin.	F+N	B1	220 V					4					182	160	R	160			1.00	0.45	1.8	2.5	24.0	10.0			{INDEF
	u								2					91	80	R	80				0.45	1.8	2.5	24.0				{INDEF
	v								2					91	80	R	80				0.45	0.9	2.5	24.0				{INDEF
16	Consultório 2 - Aliment.	F+N+T	B1	220 V							2			250	200	R	200			1.00	0.45	2.5	2.5	24.0	10.0			{INDEF
17	Consultório 2 - Ar Cond.	F+N+T	B1	220 V								1		2889	2600	R	2600			1.00	0.45	29.2	6	41.0	16.0			{INDEF
18	Circulação 1 - Ilumin.	F+N	B1	220 V	2				10					467	412	R	412			1.00	0.57	3.7	2.5	24.0	10.0			{INDEF
	bp								2					91	80	R	80				0.57	0.7	2.5	24.0				{INDEF
	bq								2					91	80	R	80				0.57	2.2	2.5	24.0				{INDEF
	br								2					91	80	R	80				0.57	1.4	2.5	24.0				{INDEF
	bs								2					91	80	R	80				0.57	2.9	2.5	24.0				{INDEF
	bt								2					91	80	R	80				0.57	3.6	2.5	24.0				{INDEF
19	Circulação 1 - Aliment.	F+N+T	B1	220 V							4			500	400	R	400			1.00	0.57	4.0	2.5	24.0	10.0			{INDEF
20	Compressores - Aliment.	F+N+T	B1	220 V							2			250	200	R	200			1.00	0.57	2.0	2.5	24.0	10.0			{INDEF
21	Arandelas Fachada Esq.	F+N	B1	220 V						3				300	300	R	300			1.00	0.45	3.0	2.5	24.0	10.0			{INDEF
	be									3				300	300	R	300				0.45	3.0	2.5	24.0				{INDEF
22	Arandelas Fachada Dir.	F+N	B1	220 V						3				300	300	R	300			1.00	0.45	3.0	2.5	24.0	10.0			{INDEF
	bf									3				300	300	R	300				0.45	3.0	2.5	24.0				{INDEF
23	Arandelas Lateral Esq.	F+N	B1	220 V						3				300	300	R	300			1.00	0.57	2.4	2.5	24.0	10.0			{INDEF
	bg									3				300	300	R	300				0.57	2.4	2.5	24.0				{INDEF
24	Arandelas Lateral Dir.	F+N	B1	220 V						3				300	300	R	300			1.00	0.57	2.4	2.5	24.0	10.0			{INDEF
	bm									3				300	300	R	300				0.57	2.4	2.5	24.0				{INDEF
26	WC PCD - Ilumin.	F+N	B1	220 V		1								23	18	R	18			1.00	0.45	0.2	2.5	24.0	10.0			{INDEF
	s					1								23	18	R	18				0.45	0.2	2.5	24.0				{INDEF
TOTAL					3	2	2	1	44	12	28	3	2	55105	48854	R+S	48854	0	0									

Quadro de Demanda (QD1)

Tipo de carga	Potência instalada (kVA)	Fator de demanda (%)	Demanda (kVA)
Iluminação e TUG´s (Clínicas e hospitais)	50.00	40	20.00
	5.11	20	1.02
		TOTAL	21.02

Quadro de Cargas (QD2)

Circuito	Descrição	Esquema	Método de inst.	V (V)	Ilum. 6	Ilum. 32	Ilum. 40	Tom. 100	Tom. 1400	Tom. 2600	Tom. 2800	Pot. total. (VA)	Pot. total. (W)	Fases	Pot. - R (W)	Pot. - S (W)	Pot. - T (W)	FCT	FCA	In' (A)	Seção (mm2)	Ic (A)	Disj (A)	dV parc (%)	dV total (%)	Status
QD3	Quadro Distribuição 3	F+N	B1	220 V								6047	5392	R	5392			1.00	0.38	28.9	10	57.0	0.5			{INDEF
1	Circulação 2 - Ilumin.	F+N	B1	220 V	2		6					315	252	R	252			1.00	0.38	3.8	4	32.0	10.0			{INDEF
	bu						2					101	80	R	80				0.38	1.4	4	32.0				{INDEF
	bv						2					101	80	R	80				0.38	2.6	4	32.0				{INDEF
	bw						2					101	80	R	80				0.38	3.8	4	32.0				{INDEF
2	Circulação 2 - Aliment.	F+N+T	B1	220 V				2				250	200	R	200			1.00	0.38	3.0	4	32.0	10.0			{INDEF
3	Sala Curativos - Ilumin.	F+N	B1	220 V			4					182	160	R	160			1.00	0.38	2.2	4	32.0	10.0			{INDEF
	w						2					91	80	R	80				0.38	2.2	4	32.0				{INDEF
	x						2					91	80	R	80				0.38	1.1	4	32.0				{INDEF
4	Sala Curativos - Aliment.	F+N+T	B1	220 V				2				250	200	R	200			1.00	0.38	3.0	4	32.0	10.0			{INDEF
5	Sala Curativos - Ar Cond.	F+N+T	B1	220 V						1		2889	2600	R	2600			1.00	0.38	34.6	10	57.0	16.0			{INDEF
6	Consult. Indif. 3 - Ilumin.	F+N	B1	220 V			4					182	160	R	160			1.00	0.38	2.2	4	32.0	10.0			{INDEF
	y						2					91	80	R	80				0.38	2.2	4	32.0				{INDEF
	z						2					91	80	R	80				0.38	1.1	4	32.0				{INDEF
7	Consult. Indif. 3 - Aliment.	F+N+T	B1	220 V				2				250	200	R	200			1.00	0.38	3.0	4	32.0	10.0			{INDEF
8	Consult. Indif. 3 - Ar Cond.	F+N+T	B1	220 V						1		2889	2600	R	2600			1.00	0.38	34.6	10	57.0	16.0			{INDEF
9	Consult. Indif. 2 - Ilumin.	F+N	B1	220 V			4					182	160	R	160			1.00	0.38	2.2	4	32.0	10.0			{INDEF
	aa						2					91	80	R	80				0.38	2.2	4	32.0				{INDEF
	ab						2					91	80	R	80				0.38	1.1	4	32.0				{INDEF
10	Consult. Indif. 2 - Aliment.	F+N+T	B1	220 V				2				250	200	R	200			1.00	0.38	3.0	4	32.0	10.0			{INDEF
11	Consult. Indif. 2 - Ar Cond.	F+N+T	B1	220 V						1		2889	2600	R	2600			1.00	0.38	34.6	10	57.0	16.0			{INDEF
12	Consult. Indif. 1 - Ilumin.	F+N	B1	220 V			4					182	160	R	160			1.00	0.38	2.2	4	32.0	10.0			{INDEF
	ac						2					91	80	R	80				0.38	2.2	4	32.0				{INDEF
	ad						2					91	80	R	80				0.38	1.1	4	32.0				{INDEF
13	Consult. Indif. 1 - Aliment.	F+N+T	B1	220 V				2				250	200	R	200			1.00	0.38	3.0	4	32.0	10.0			{INDEF
14	Consult. Indif. 1 - Ar Cond.	F+N+T	B1	220 V						1		2889	2600	R	2600			1.00	0.38	34.6	10	57.0	16.0			{INDEF
15	Sala Inalação - Ilumin.	F+N	B1	220 V			2					91	80	R	80			1.00	0.38	1.1	4	32.0	10.0			{INDEF
	ae						2					91	80	R	80				0.38	1.1	4	32.0				{INDEF
16	Sala Inalação - Aliment.	F+N+T	B1	220 V				5				625	500	R	500			1.00	0.38	7.5	4	32.0	10.0			{INDEF
17	Sala Inalação - Ar Cond.	F+N+T	B1	220 V					1			1556	1400	R	1400			1.00	0.38	18.6	4	32.0	10.0			{INDEF
18	Estoc. Medicamentos - Ilumin.	F+N	B1	220 V			4					182	160	R	160			1.00	0.38	2.2	4	32.0	10.0			{INDEF
	af						2					91	80	R	80				0.38	1.1	4	32.0				{INDEF
	ag						2					91	80	R	80				0.38	2.2	4	32.0				{INDEF
19	Estoc. Medicamentos - Aliment.	F+N+T	B1	220 V				3				375	300	R	300			1.00	0.38	4.5	4	32.0	10.0			{INDEF
20	Estoc. Medicamentos - Ar Cond.	F+N+T	B1	220 V						1		2889	2600	R	2600			1.00	0.38	34.6	10	57.0	16.0			{INDEF
21	Sala Ativid. - Ilumin.	F+N	B1	220 V			6					273	240	R	240			1.00	0.38	3.3	4	32.0	10.0			{INDEF
	ah						2					91	80	R	80				0.38	1.1	4	32.0				{INDEF
	ai						2					91	80	R	80				0.38	2.2	4	32.0				{INDEF
	aj						2					91	80	R	80				0.38	3.3	4	32.0				{INDEF
22	Sala Ativid. - Aliment.	F+N+T	B1	220 V				6				750	600	R	600			1.00	0.38	9.0	4	32.0	10.0			{INDEF
23	Sala Ativid. - Ar Cond.	F+N+T	B1	220 V							1	3111	2800	R	2800			1.00	0.38	37.2	10	57.0	16.0			{INDEF
24	Sala Obs. Coleta - Ilumin.	F+N	B1	220 V			4					182	160	R	160			1.00	0.38	2.2	4	32.0	10.0			{INDEF
	ak						2					91	80	R	80				0.38	2.2	4	32.0				{INDEF
	al						2					91	80	R	80				0.38	1.1	4	32.0				{INDEF
25	Sala Obs. Coleta - Aliment.	F+N+T	B1	220 V				3				375	300	R	300			1.00	0.38	4.5	4	32.0	10.0			{INDEF
26	Sala Obs. Coleta - Ar Cond.	F+N+T	B1	220 V						1		2889	2600	R	2600			1.00	0.38	34.6	10	57.0	16.0			{INDEF
27	BWC PCD - Ilumin.	F+N	B1	220 V		1						35	32	R	32			1.00	0.38	0.4	4	32.0	10.0			{INDEF
	am					1						35	32	R	32				0.38	0.4	4	32.0				{INDEF
28	BWC PCD - Aliment.	F+N+T	B1	220 V				1				125	100	R	100			1.00	0.38	1.5	4	32.0	10.0			{INDEF
TOTAL					2	1	38	28	1	6	1	33351	29556	R	29556	0	0									

Quadro de Demanda (QD2)

Tipo de carga	Potência instalada (kVA)	Fator de demanda (%)	Demanda (kVA)
Iluminação e TUG´s (Clínicas e hospitais)	33.35	40	13.34
		TOTAL	13.34

Quadro de Cargas (QD3)

Circuito	Descrição	Esquema	Método de inst.	V (V)	Ilum. 18	Ilum. 26	Ilum. 32	Ilum. 40	Ilum. 100	Tom. 100	Tom. 2600	Pot. total. (VA)	Pot. total. (W)	Fases	Pot. - R (W)	Pot. - S (W)	Pot. - T (W)	FCT	FCA	In' (A)	Seção (mm2)	Ic (A)	Disj (A)	dV parc (%)	dV total (%)	Status
1	Sala Administ. - Ilumin.	F+N	B1	220 V				2				91	80	R	80			1.00	0.70	0.6	1.5	17.5	10.0	0.03	0.03	Ok
	an							2				91	80	R	80				0.70	0.6	1.5	17.5				Ok
2	Sala Administ. - Aliment.	F+N+T	B1	220 V						3		375	300	R	300			1.00	0.70	2.4	2.5	24.0	10.0	0.06	0.06	Ok
3	Sala Administ. - Ar Cond.	F+N+T	B1	220 V							1	2889	2600	R	2600			1.00	0.70	18.8	2.5	24.0	16.0	0.54	0.54	Ok
4	Copa - Ilumin.	F+N	B1	220 V				2				91	80	R	80			1.00	0.38	1.1	4	32.0	10.0	0.02	0.02	Ok
	ao							2				91	80	R	80				0.38	1.1	4	32.0				Ok
5	Copa - Aliment.	F+N+T	B1	220 V						2		250	200	R	200			1.00	0.38	3.0	4	32.0	10.0	0.05	0.05	Ok
6	Sala Estiriliz. - Ilumin.	F+N	B1	220 V				2				91	80	R	80			1.00	0.38	1.1	4	32.0	10.0	0.02	0.02	Ok
	ap							2				91	80	R	80				0.38	1.1	4	32.0				Ok
7	Sala Estiriliz. - Aliment.	F+N+T	B1	220 V						2		250	200	R	200			1.00	0.38	3.0	4	32.0	10.0	0.05	0.05	Ok
8	Sala Expurgo - Ilumin.	F+N	B1	220 V				2				91	80	R	80			1.00	0.38	1.1	4	32.0	10.0	0.02	0.02	Ok
	ar							2				91	80	R	80				0.38	1.1	4	32.0				Ok
9	Sala Expurgo - Aliment.	F+N+T	B1	220 V						2		250	200	R	200			1.00	0.38	3.0	4	32.0	10.0	0.04	0.04	Ok
10	BWC Funcion. Masc. - Ilumin.	F+N	B1	220 V				2				91	80	R	80			1.00	0.38	1.1	4	32.0	10.0	0.02	0.02	Ok
	aq							2				91	80	R	80				0.38	1.1	4	32.0				Ok
11	BWC Funcion. Masc. - Aliment.	F+N+T	B1	220 V						1		125	100	R	100			1.00	0.38	1.5	4	32.0	10.0	0.02	0.02	Ok
12	BWC Funcion. Femin. - Ilumin.	F+N	B1	220 V				2				91	80	R	80			1.00	0.38	1.1	4	32.0	10.0	0.02	0.02	Ok
	as							2				91	80	R	80				0.38	1.1	4	32.0				Ok
13	BWC Funcion. Femin. - Aliment.	F+N+T	B1	220 V						1		125	100	R	100			1.00	0.38	1.5	4	32.0	10.0	0.03	0.03	Ok
14	Almoxarifado - Ilumin.	F+N	B1	220 V			1					35	32	R	32			1.00	0.38	0.4	4	32.0	10.0			Ok
	au						1					35	32	R	32				0.38	0.4	4	32.0				Ok
15	Depósitos RC e RR - Ilumin.	F+N	B1	220 V	2							46	36	R	36			1.00	0.38	0.6	4	32.0	10.0	0.01	0.01	Ok
	av				1							23	18	R	18				0.38	0.6	4	32.0				Ok
	aw				1							23	18	R	18				0.38	0.3	4	32.0				Ok
16	DML e Dep. RSU - Ilumin.	F+N	B1	220 V	1	1						56	44	R	44			1.00	0.38	0.7	4	32.0	10.0	0.01	0.01	Ok
	at					1						33	26	R	26				0.38	0.4	4	32.0				Ok
	bd				1							23	18	R	18				0.38	0.7	4	32.0				Ok
17	Arandelas Fach. Fundos 1	F+N	B1	220 V					2			200	200	R	200			1.00	0.38	2.4	4	32.0	10.0	0.10	0.10	Ok
	bn								2			200	200	R	200				0.38	2.4	4	32.0				Ok
18	Arandelas Fach. Fundos 2	F+N	B1	220 V					2			200	200	R	200			1.00	0.38	2.4	4	32.0	10.0	0.05	0.05	Ok
	bi								2			200	200	R	200				0.38	2.4	4	32.0				Ok
19	Arandelas Fach. Fundos 3	F+N	B1	220 V					2			200	200	R	200			1.00	0.38	2.4	4	32.0	10.0	0.06	0.06	Ok
	bj								2			200	200	R	200				0.38	2.4	4	32.0				Ok
20	Arandelas Fach. Fundos 4	F+N	B1	220 V					3			300	300	R	300			1.00	0.38	3.6	4	32.0	10.0	0.07	0.07	Ok
	bk								3			300	300	R	300				0.38	3.6	4	32.0				Ok
21	Arandelas Fach. Fundos 5	F+N	B1	220 V					2			200	200	R	200			1.00	0.38	2.4	4	32.0	10.0	0.10	0.10	Ok
	bl								2			200	200	R	200				0.38	2.4	4	32.0				Ok
TOTAL					3	1	1	12	11	11	1	6047	5392	R	5392	0	0									

Quadro de Demanda (QD3)

Tipo de carga	Potência instalada (kVA)	Fator de demanda (%)	Demanda (kVA)
Iluminação e TUG´s (Clínicas e hospitais)	6.05	40	2.42
		TOTAL	2.42

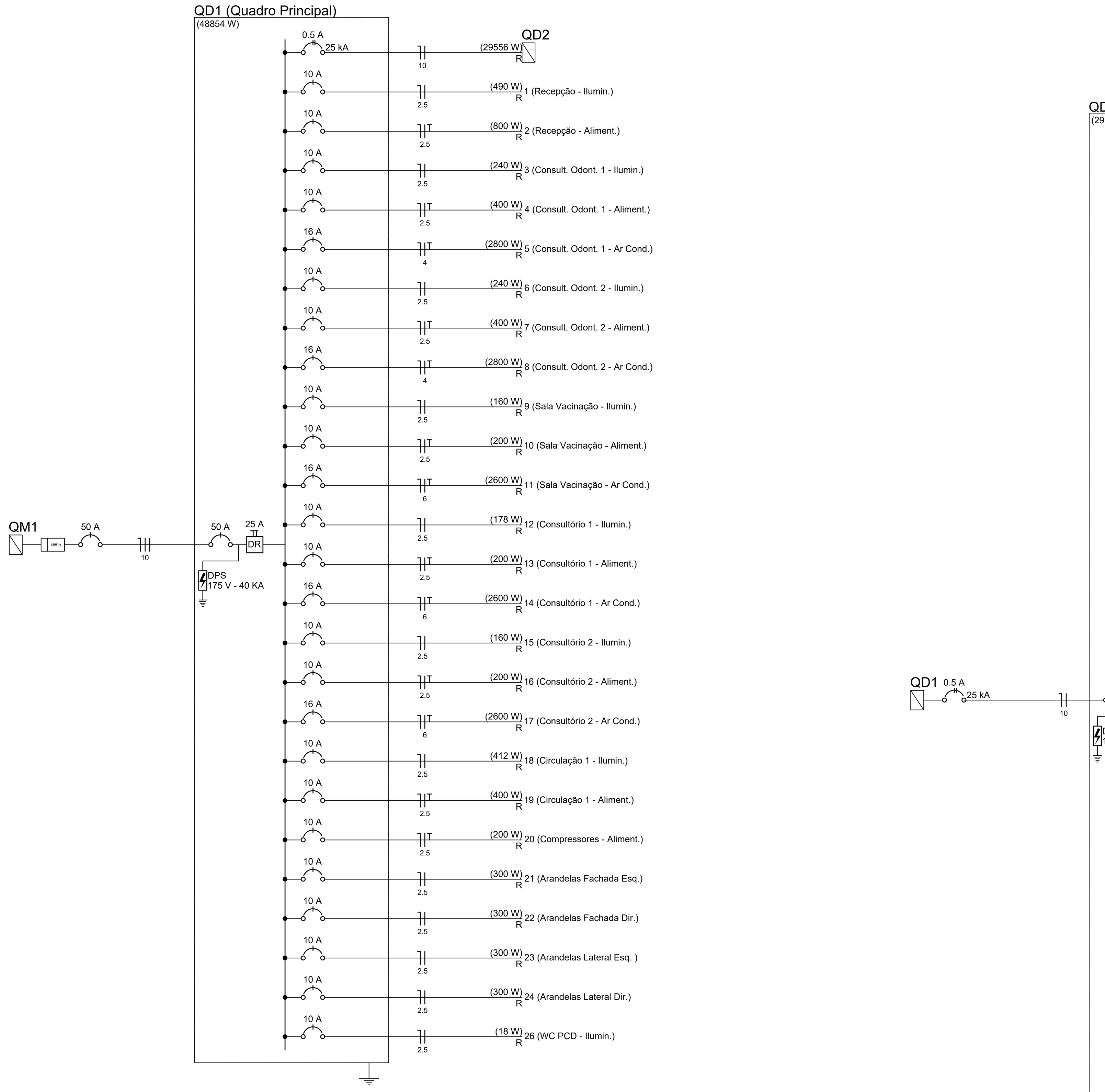

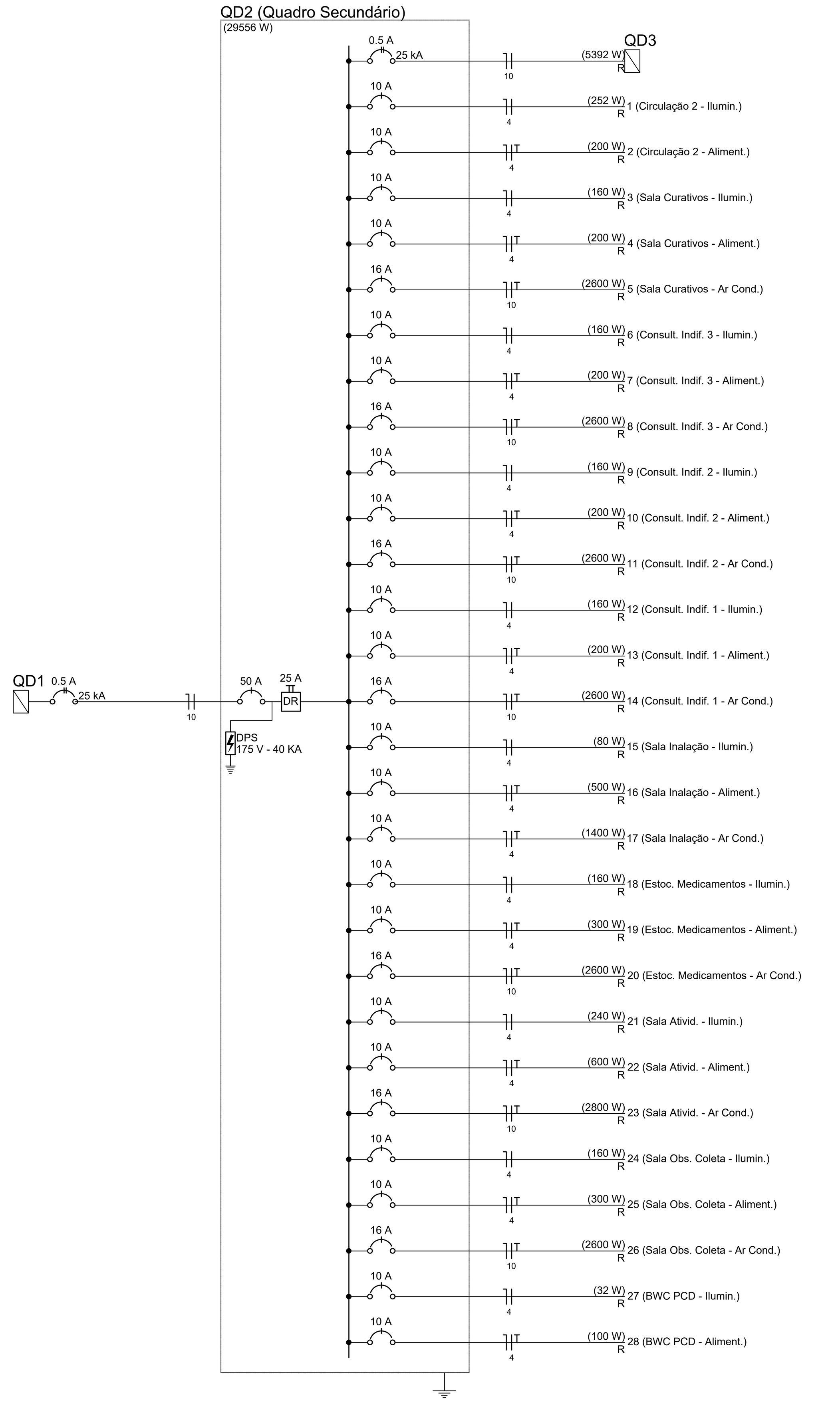

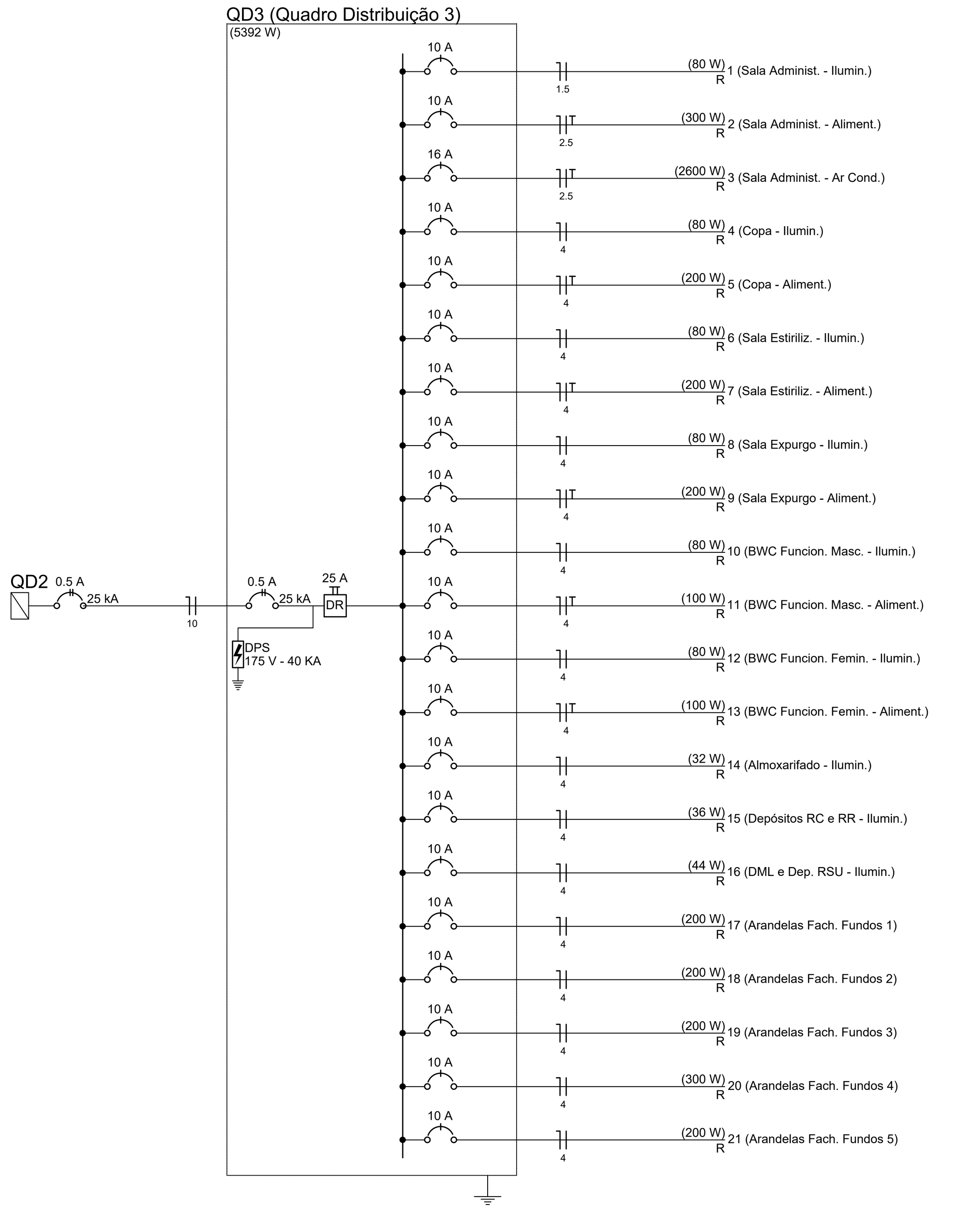

PROPRIETÁRIO:
PREFEITURA MUNICIPAL DE APODI-RN

ENDEREÇO DO EMPREENDIMENTO:
RUA: SENADOR MARCOS FREIRE, ZONA URBANA, CEP: 59700-000.

MUNICÍPIO - UF:
APODI-RN

Ass. Resp. Técnico: Harrison Dyogo de Morais Torres — CREA 2115140770RN

OBJETO:
PROJETO ELÉTRICO DE UMA UNIDADE BÁSICA DE SAÚDE, LOCALIZADA NO BAIRRO CAIC, NA ZONA URBANA DO MUNICÍPIO DE APODI-RN

PROJETO ELÉTRICO

DESCRIÇÃO:
LISTA DE MATERIAIS, QUADROS DE CARGA, QUADROS DE DEMANDA E DIAGRAMAS UNIFILARES

FORMATO:	ÁREA DO TERRENO:	ESCALA:	PRANCHA:
A0 (1189.0mm x 841.0mm)	2292,89 m2	Sem Escala	02/03
	ÁREA CONSTRUÍDA: 474,83 m2	DATA DE EMISSÃO: Janeiro / 2022	

GERÊNCIA DE PLANEJAMENTO PMA